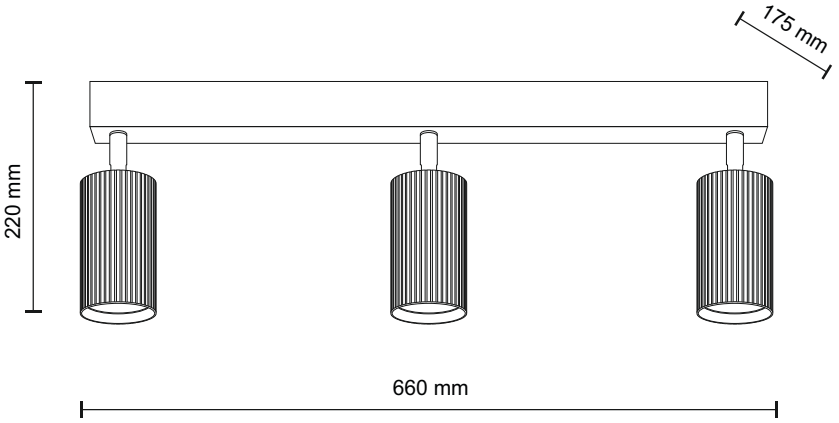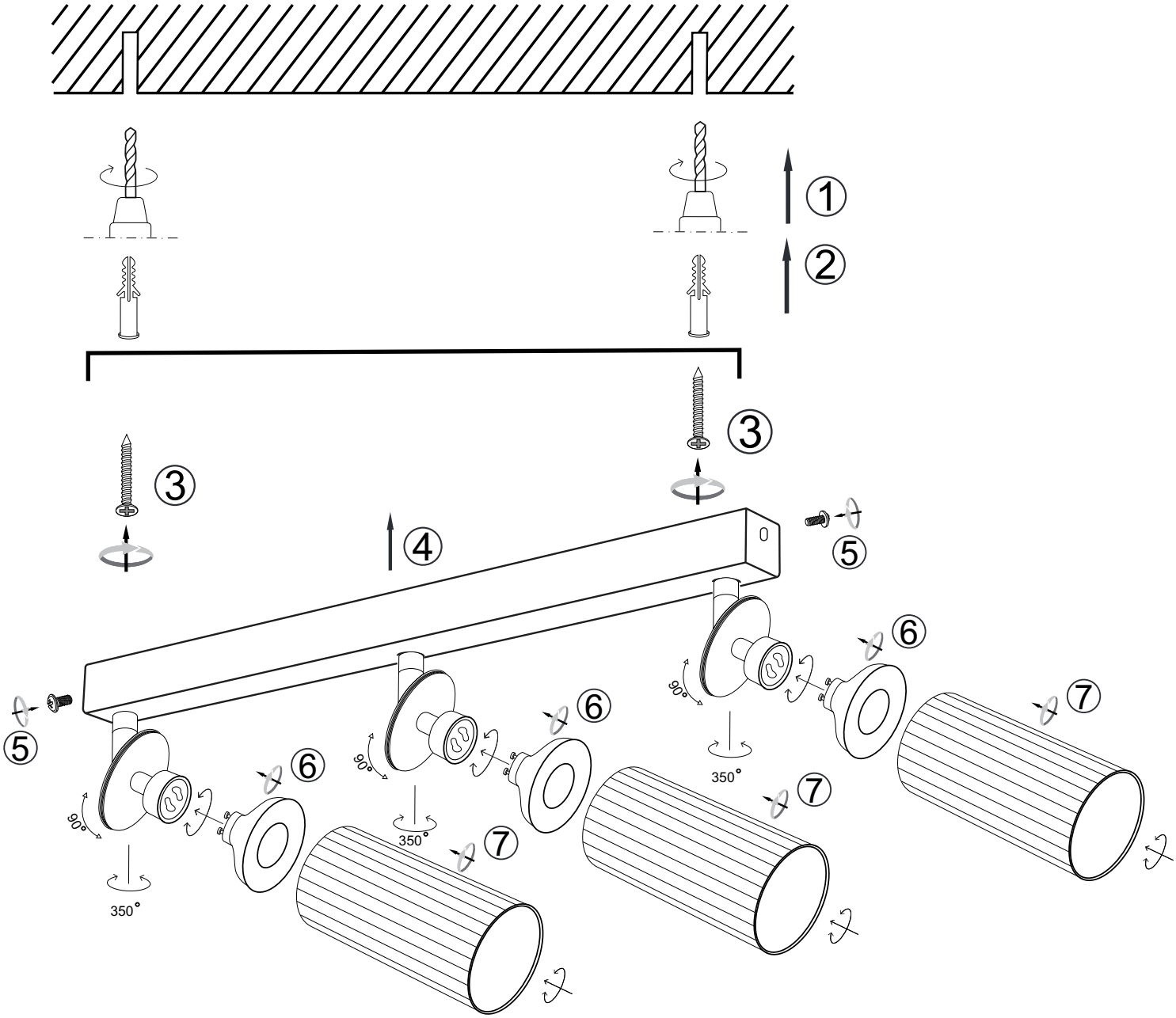TUNE